Schema elettrico circuito generico alzacristalli per auto

Vetri elettrici v1.0 Copyright (C) 2008 Miconsoft (tm) Autore Meris Miconi Homepage

Licenza Common Creative Attribuzione–Condividi stesso modo v2.5 Italia http://creativecommons.org/licenses/by–sa/2.5/it/

Schema vetri elettrici passeggeri

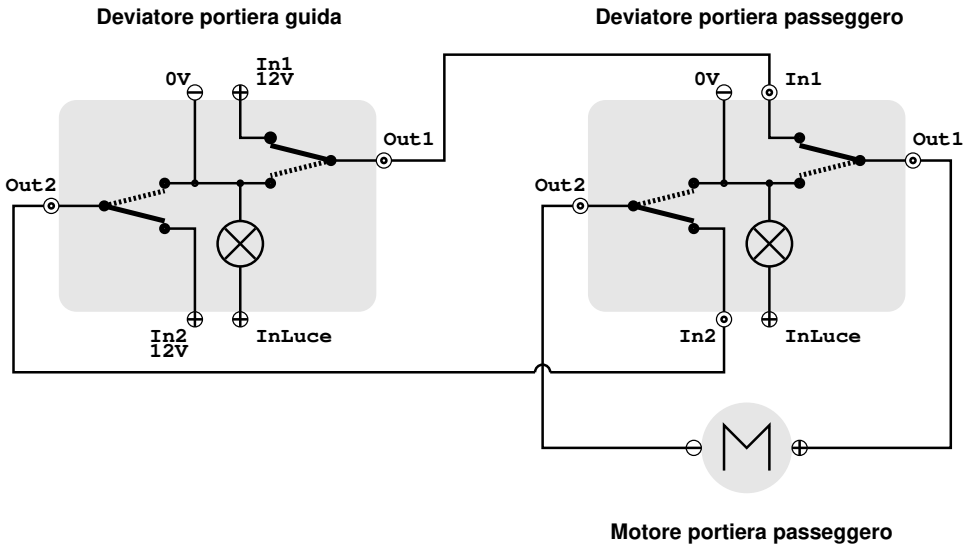
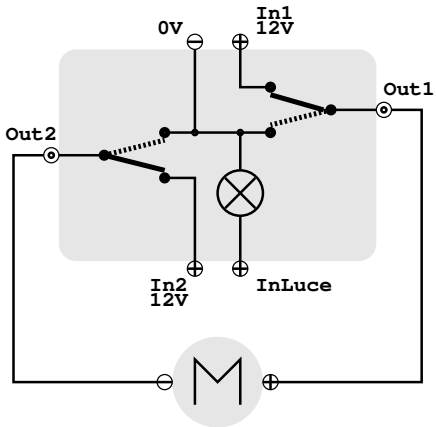
Schema vetro elettrico guidatore